Góra:

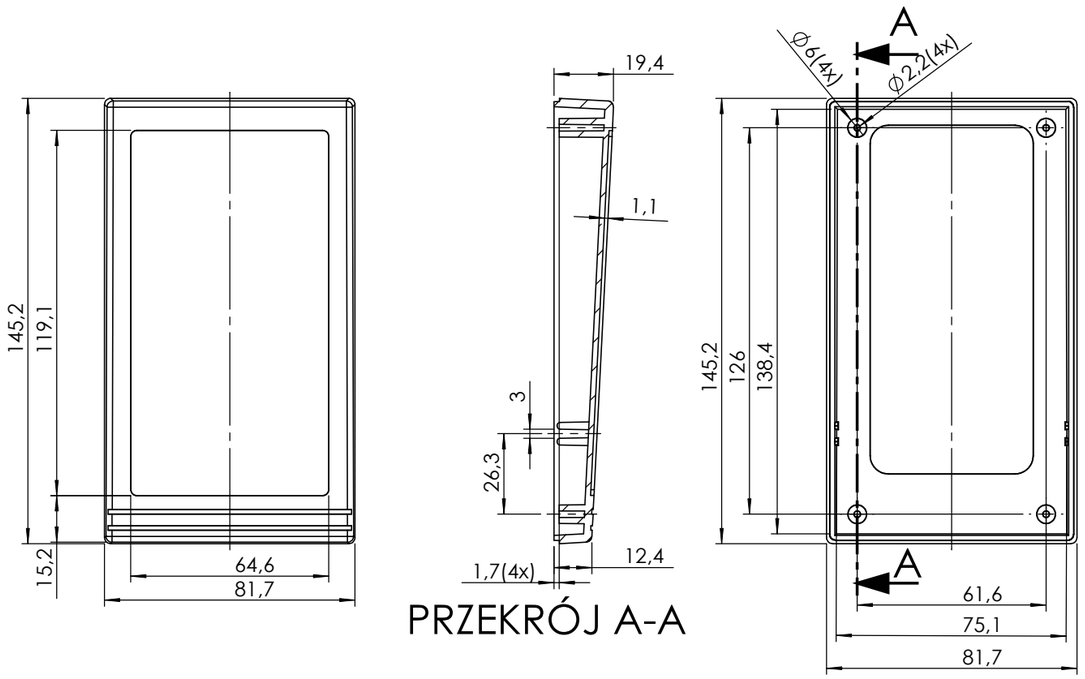

Klapka:

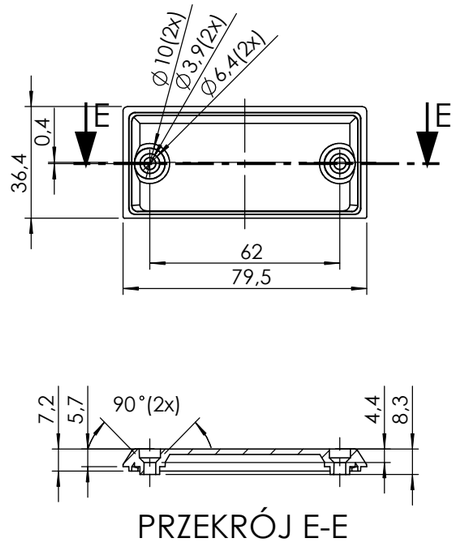

Przegródka:

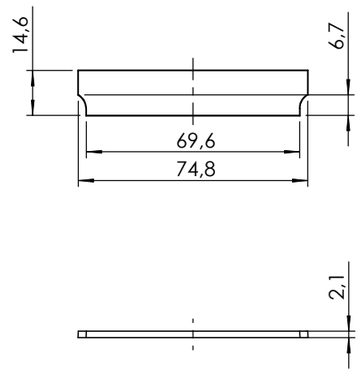

Dół:

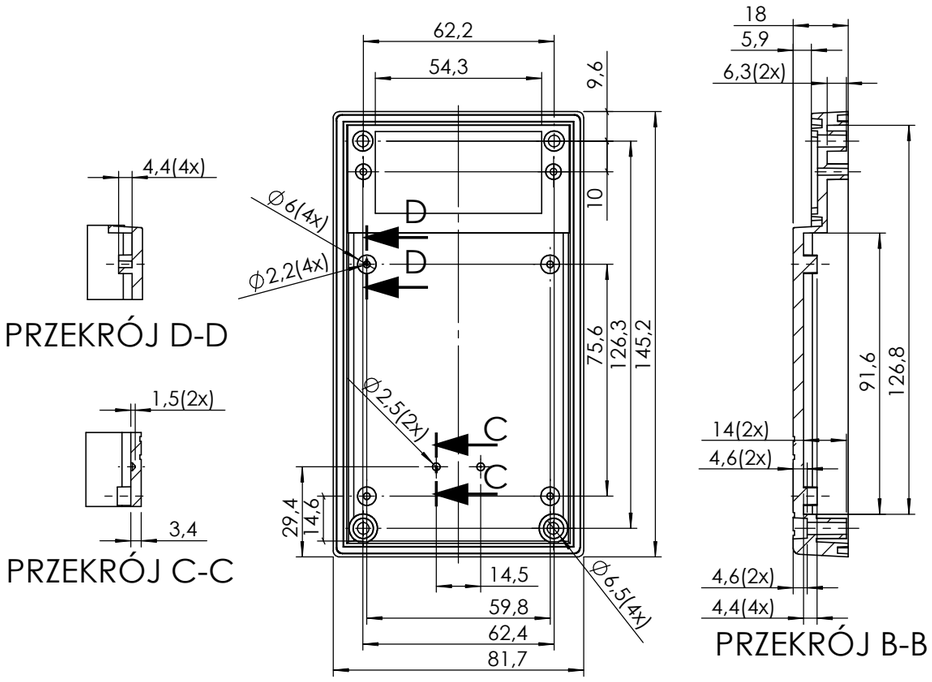

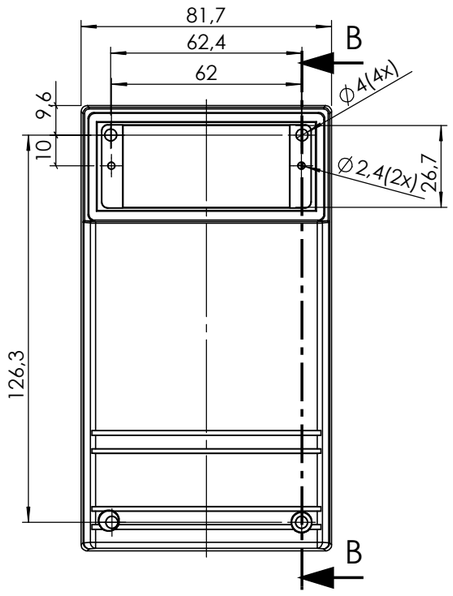

Klips:

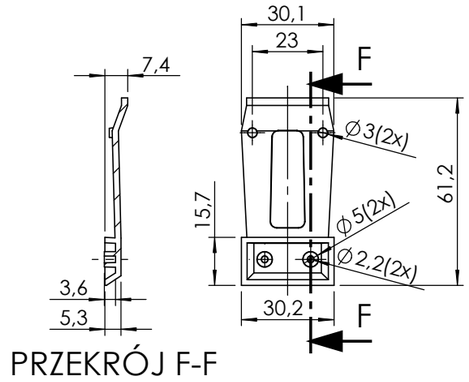

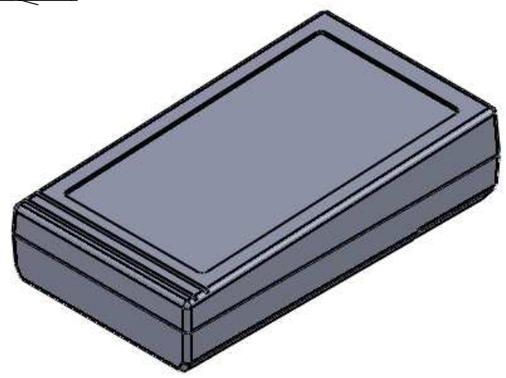

Elementy składowe:
- obudowa góra,
- obudowa dół,
- klapka,
- klips,
- przegródka,
- 6x wkręt,

maxPCB: 118mm x 54mm

UWAGA: Wymiary w tolerancji ±0,5mm

Format	Skala
A3	1:2
Nr produktu	
Z-48	

MASZCZYK®
Krzysztof Maszczyk
05-071 Sulejówek-Miłosna
ul. Mickiewicza 10
tel.: (022)783 45 20, fax.: (022)783 90 85
kom: 0602 726 086